ՀԵԾԱՆ Հ-1 (Մ 1:50)

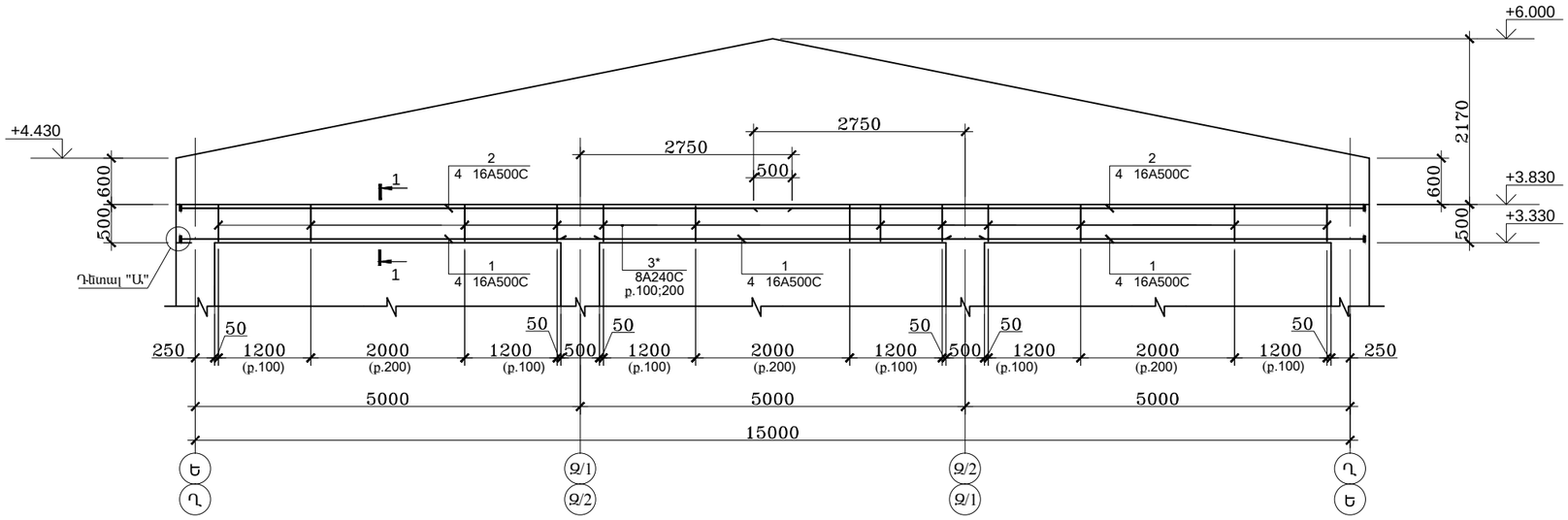

1 -1 (Մ 1:25)

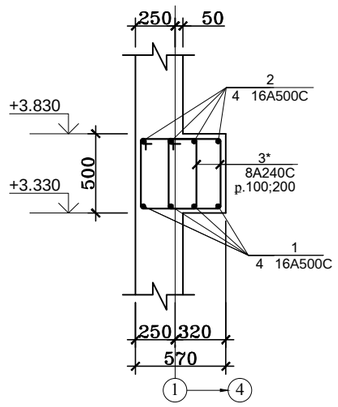

ՀԵԾԱՆ Հ-2 (Մ 1:50)

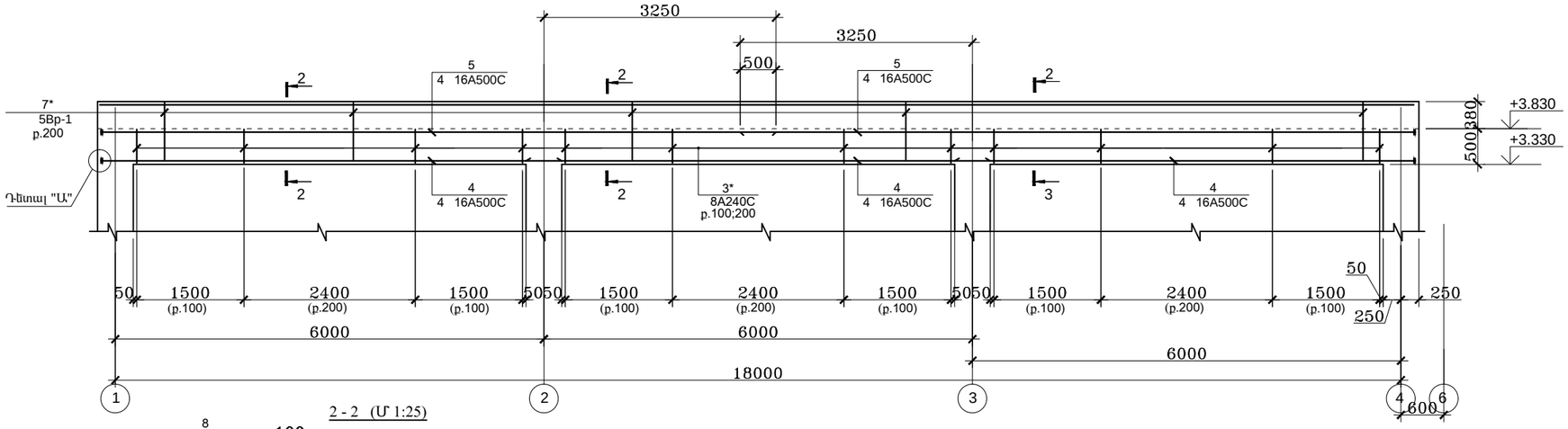

2 - 2 (Մ 1:25)

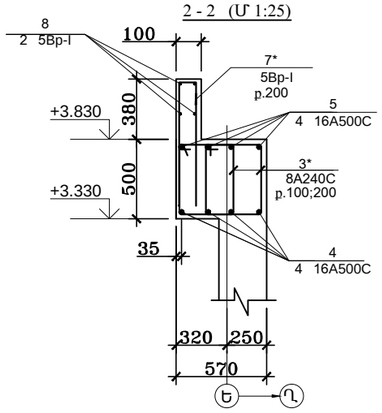

Դնոտալ "Ա" (Մ 1:10)

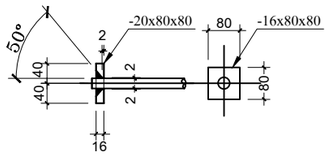

	Մ.ՀՈՒՍԱՆՅԱՆ		153			
	Մ.ՀՈՒՍԱՆՅԱՆ					
ԿՈՆՍՏՐՈՒԿՏՈՐ	Ս. ՍԱՐՈՅԱՆ		ՀԱՆԴԻՍՈՒԹՅՈՒՆՆԵՐԻ ԴԱՀԼԻՃ	ԱՆ	4	24
			ՀԵԾԱՆՆԵՐ Հ-1; Հ-2 (Մ 1:50)	«ՍԱՌԱ ԵՎ ԴՈՒՍՏՐԵՐ» ՍՊԸ		